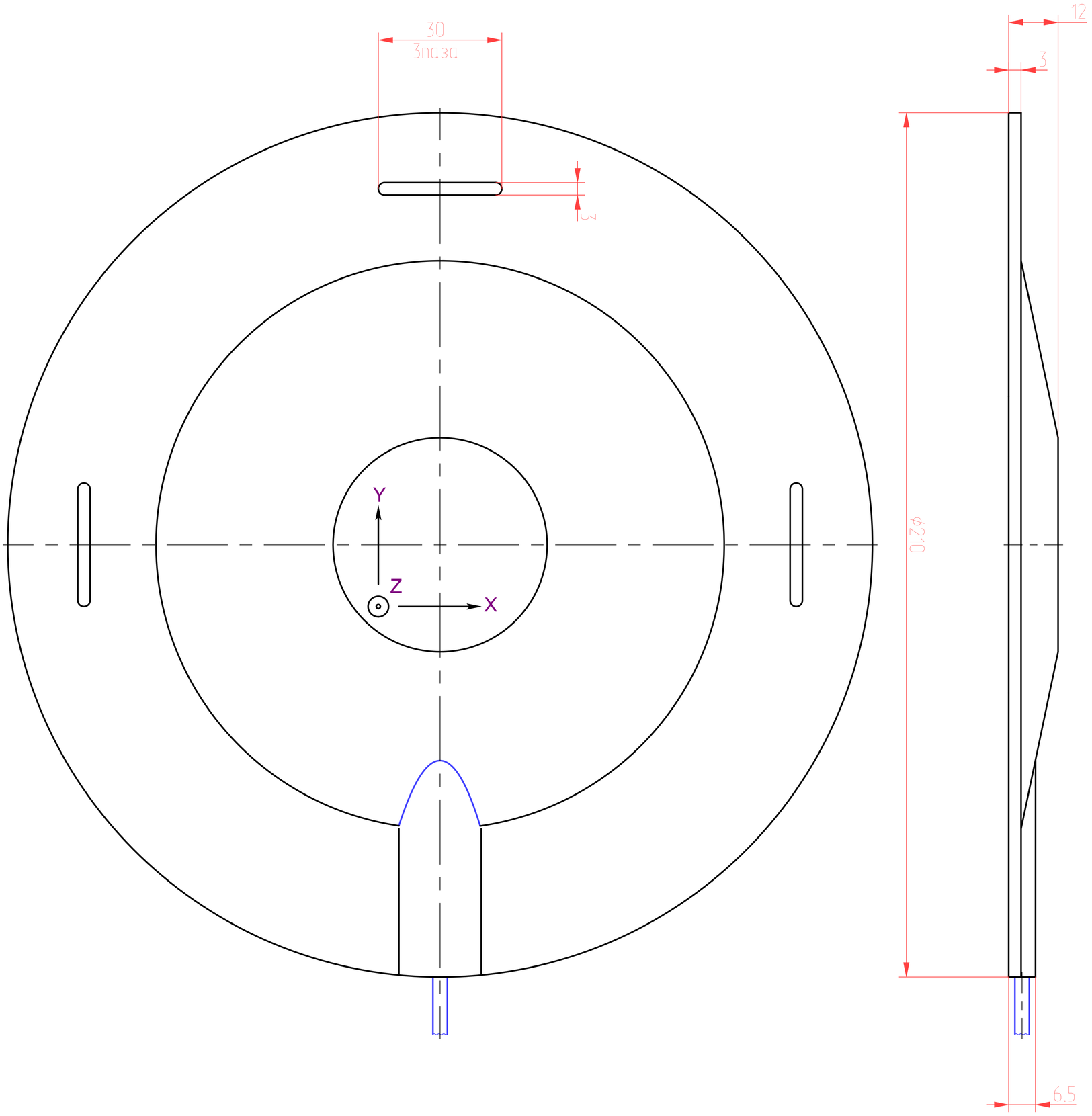
30
3паза
3
Y
Z
X
ϕ210
12
3
6.5