АБКЖ.433642.008ГЧ

Перв. примен.

Справ. №

Подп. и дата

Инв.№ дубл.

Взам.инв.№

Подп. и дата

Инв.№ подл.

Рис.1

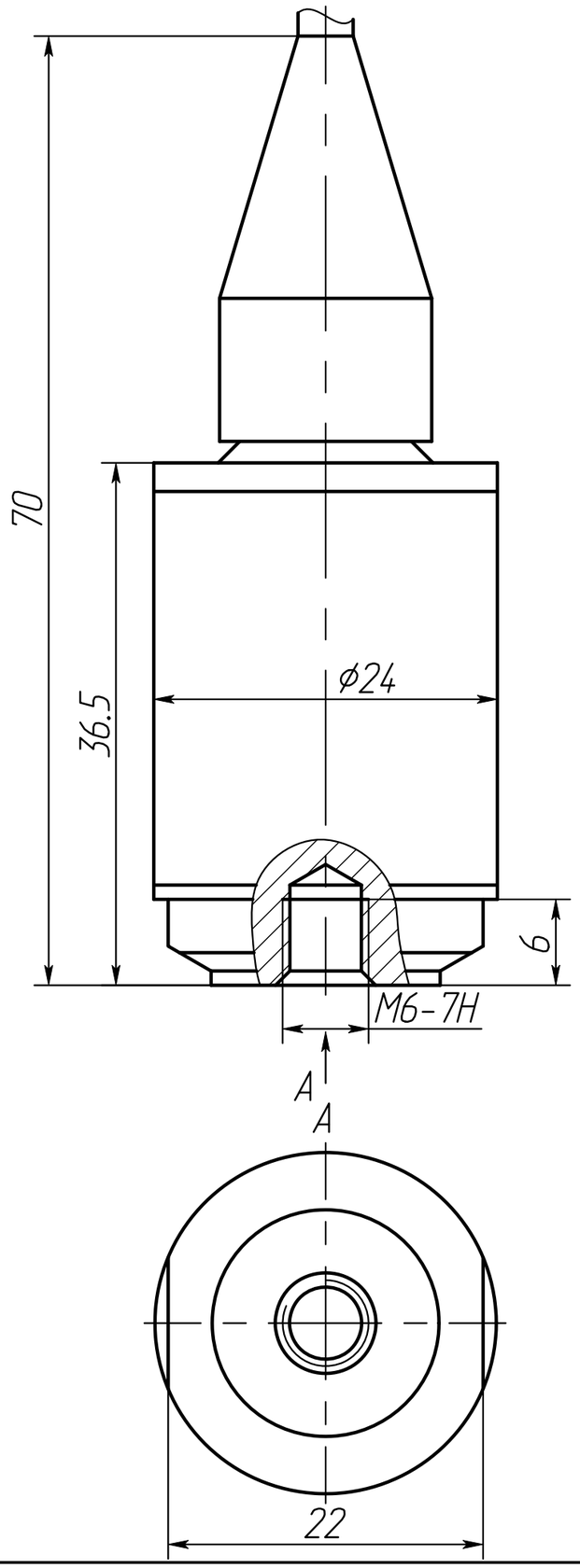

1. Вибропреобразователь крепить моментным ключом (размер под ключ 22мм) с моментом 2,5...2,7Н м. Допускается контровка клеем ВК-9 и склеивание по ОСТ В95 1653-75.
2. Поверхность объекта испытаний, на которую устанавливается вибропреобразователь, должна быть выполнена не хуже Ra 3,2, неплоскостность не более 0.05 мм.

Обозначение	Наименование	Рис.
АБКЖ.433642.008	АР2085-30	1
-01	АР2085-100	
-02	АР2085-500	
-03	АР2085-30-01	2
-04	АР2085-100-01	
-05	АР2085-500-01	
-06	АР2085-30-02	3
-07	АР2085-100-02	
-08	АР2085-500-02	

Изм.	Лист	№ докум.	Подп.	Дата
Разраб.		Кутцев		
Пров.		Новоселов		
Т.контр.				
Н. контр.		Краснощеков		
Утв.		Кирпичев		

АБКЖ.433642.008ГЧ

Вибропреобразователь АР2085

Лит.	Масса	Масштаб
		2:5:1

Лист 1 Листов 2

ООО"ГлобалТест"

Копировал

Формат А3