АБКЖ.453642.031ГЧ

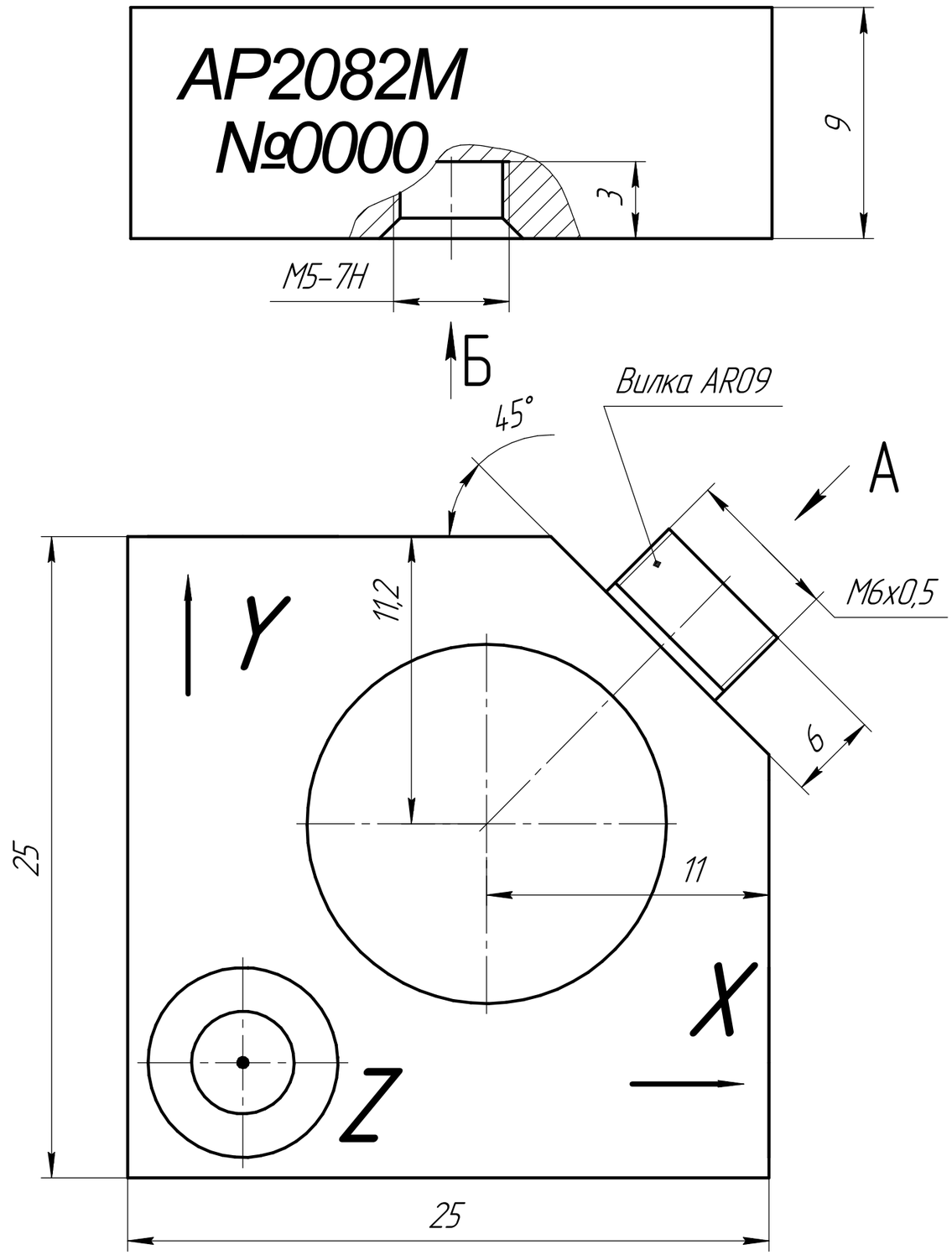

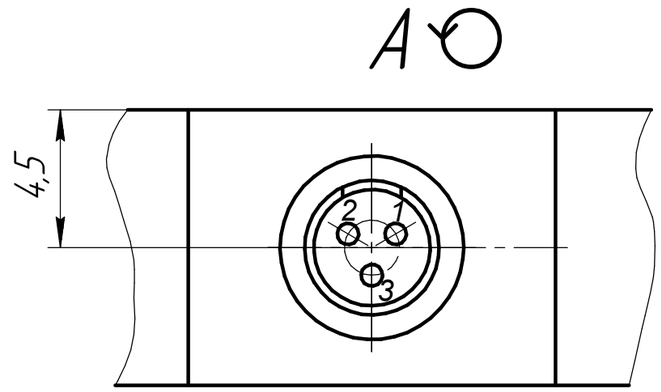

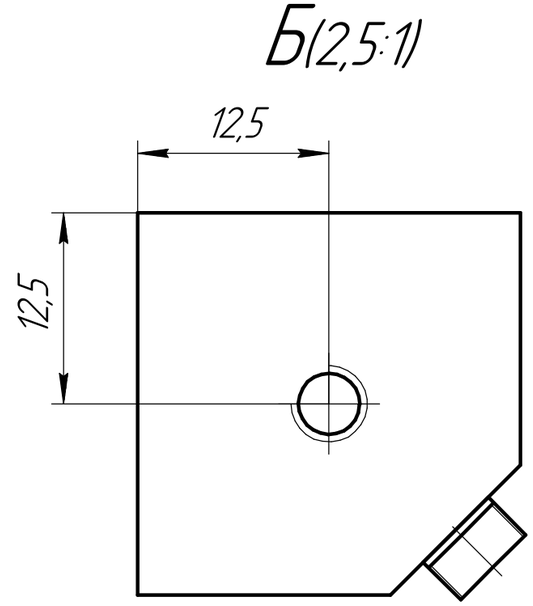

1. Вибропреобразователь AP2082M крепить ключом с моментом 1,9...2,1 Н·м, контрить клеем ЭЛ-20 по ОСТ В95 1654-75.
2. Шероховатость посадочной поверхности объекта испытаний должна быть не хуже Ra3,2 неплоскостность не более 0,05 мм.

Изм.	Лист	№ докум.	Подп.	Дата	АБКЖ.453642.031ГЧ		
Разраб.		Краснощеков			Вибропреобразователь AP2082M Габаритный чертеж	Лит.	Масса	Масштаб
Пров.		Новоселов						5:1
Т.контр.						Лист	Листов 1	
Н.контр.		Краснощеков			ГлобалТест			
Утв.		Кирпичев						

Перв. примен.

Справ. №

Подп. и дата

Инв. № дубл.

Взам. инв. №

Подп. и дата

Инв. № подл.

Копировал

Формат А3